今すぐできる新型コロナウイルス対策！
発熱測定AI顔認識ドームカメラ

Thermography Camera

ITH-S03

アイデアと技術の itecs

ドーム型サーモグラフィカメラ

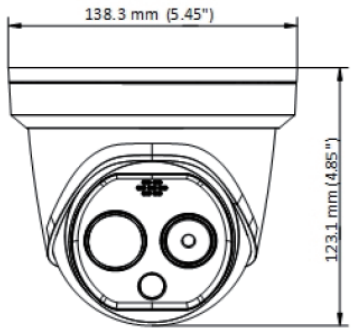

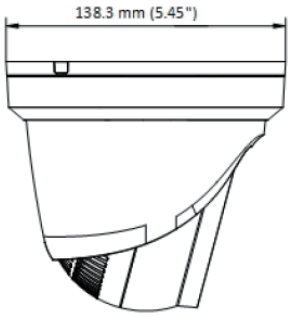

ドーム型サーモグラフィカメラは、AI顔認識機能で物体の表面温度を高精度でリアルタイムに測定できます。

混雑した公共エリアで発熱者を発見して追跡することができ、
検査や検疫のために税関、空港、学校、病院などの場所で広く使用できます。

歩行中の複数人を同時計測が可能なため、
オフィスビル入り口等人が集まる場所にも最適です。

本体に設定した温度を超えた人物を計測した場合、
音と光のアラート機能で瞬時に対象者を知らせます。

壁面固定または三脚設置が可能です。
※高さは1.5m以上の位置に固定してください

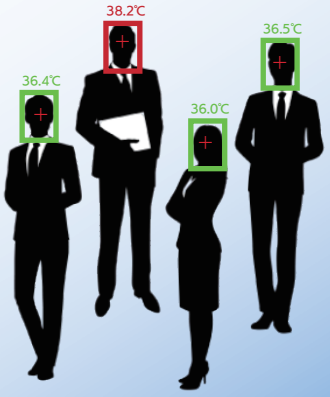

www.j-itecs.co.jp

ITH-S03

Thermography Camera

ITH-S03セット構成図

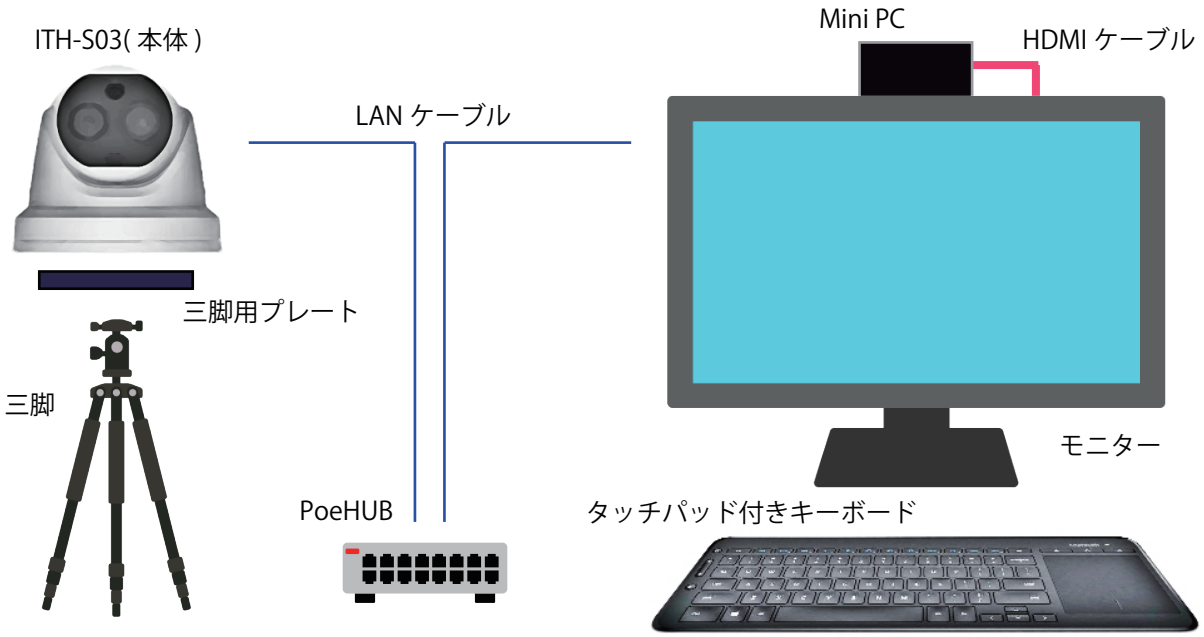

本体,周辺機器すべてセットに含み、計測カメラとPCの基本設定済で出荷いたしますので結線後、直ぐに使用可能です。

価格	
標準価格	900,000円（税抜） ※上記セット価格

サーマルモジュール	
イメージセンサー	酸化バナジウム非冷却焦点面アレイ
最大解像度	160×120（出力画像の解像度は320×240）
ピクセル間隔	17μm
応答波帯	8μm～14μm
NETD	40mK（25℃）未満，F#=1.1
レンズ（焦点距離）	6.2mm
IFOV	2.74mrad
視野	25.0° ×18.7°（H×V）
最低焦点距離	0.6m
絞り	F1.1

赤外線	
IR距離	最大15m
IRの強度と角度	自動調整

スマート機能	
温度測定	3つの温度測定ルールタイプ、 21のルール（10ポイント、10エリア、1ライン）
測定温度範囲	30℃～+45℃
測定精度	±0.5℃

全般	
電源	12VDC±20%，2コア端子台 PoE（802.3af，クラス3）
消費電力	12VDC±20%，0.5A，最大6W PoE（802.3af，クラス3）：42.5V～57V， 0.14A～0.22A，最大6.5W
動作環境	温度10℃～35℃（屋内および無風環境でのみ使用） 湿度95%以下
保護レベル	IP66標準，TVS6000V 雷保護，サージ保護， 電圧過度保護
寸法	138.3mm×138.3mm×123.1mm（5.45”×5.45”×4.85”）
重量	940g（2.07lb）

●ご使用の前に取扱説明書をよくお読みの上、正しくお使いください。 ●外観・仕様等は改良のため、予告なく変更することがあります。

株式会社アイテックス

□本 社 〒136-0075
東京都江東区新砂1-6-35 Nﾋﾞﾙ東陽町7F
TEL : 03-5683-9420 FAX : 03-5683-9421
E-Mail : sales@j-itecs.co.jp
URL : www.j-itecs.co.jp
□大阪営業所 〒541-0045
大阪府大阪市中央区道修町2-1-10 T・M・B道修町ﾋﾞﾙ3F
TEL : 06-6223-9420 FAX : 06-6223-9421

●お求め、ご相談は・・・

2020.06