レーザスキャナ搭載　データコレクタ

OPL-972x Series

アイデアと技術の itecs

Laser Data Collector

[OPL-9728]

[OPL-9723]

[OPL-9724]

[CRD-9723]

携帯性抜群、単機能で誰でも操作が簡単

- 超小型、軽量設計で携帯に便利
- Bluetooth V2.0　搭載(OPL-9724)
- テンキー付き(OPL-9728)
- 専用クレードルで充電

www.j-itecs.co.jp

OPL-972x Series　レーザスキャナ搭載 データコレクタ

仕 様

型　式		OPL-9723	OPL-9724	OPL-9728
制御部	CPU	16ビット マイコン		
	メモリ FlashROM	512KB(O/S、ｱﾌﾟﾘ)		
	メモリ SRAM	128KB(データ)		512KB(データ)
表示部	表示サイズ	112×64ドット		
	表示文字種	英数カナ、漢字		
	表示桁数	16ドット 7桁		
	バックライト	なし		あり
	読取確認	ブザー、LED		
キー入力部	キー	3キー		18キー
バーコード部	光源	赤色半導体レーザ(波長650nm)		
	走査速度	100スキャン／秒		
	最小PCS値	0.45		
	最小分解能	0.127mm		
	読み取りコード	JAN-13/8、EAN-13/8、UPC-A/E、 CODE128、CODE39、CODABAR(NW-7)、Interleaved2of5(ITF)、CODE93、MSI/Plessey		
通信部	赤外線通信	IrDA Ver1.2準拠 2400bps～115.2Kbps		
	無線 Bluetooth	なし	Bluetooth Ver2.0準拠 SPP 出力ﾚﾍﾞﾙ:ｸﾗｽ2 通信距離:約10m	なし
時計機能		年月日時分秒		
電源	主電池	リチウムイオン2次電池		
	副電池	二酸化マンガンリチウム2次電池		
	動作時間	50時間(主電池)		
	データ保持時間	72時間(副電池)		
	充電方法	クレードルによる本体充電		
環境特性	動作温度	0～40℃		
	動作湿度	20～80%RH(結露なきこと)		
	保存温度	-20～60℃		
	保存湿度	20～90%RH(結露なきこと)		
耐落下強度		1.5m		
環境負荷		RoHS指令		
レーザ安全規格		JIS C 6802: 2005 Class2準拠		
EMC		VCCI ClassB 準拠		
外観仕様	外形寸法	125x44x19mm		129x44x23mm
	重量	85g(電池含む)		105g(電池含む)

外形寸法

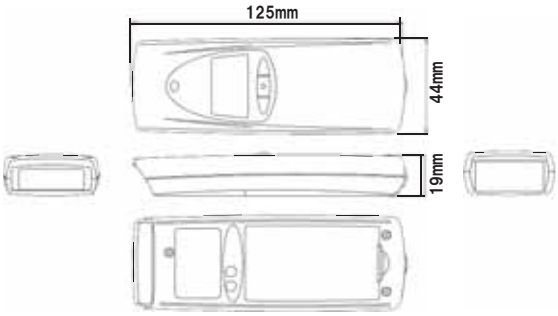

[OPL-9723/9724]

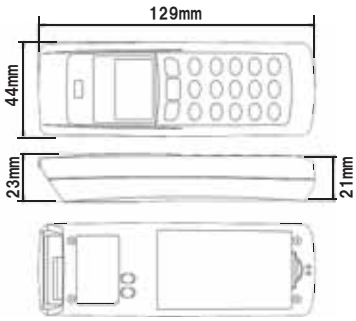

[OPL-9728]

読取距離

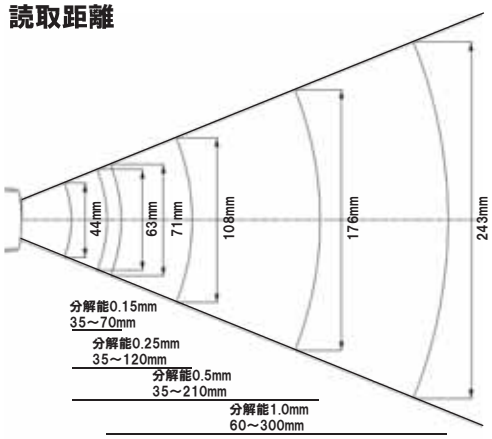

●ご使用の前に取扱説明書をよくお読みの上、正しくお使いください。 ●外観・仕様等は改良のため、予告なく変更することがあります。

株式会社アイテックス

〒111-0041
東京都台東区元浅草1-6-13 元浅草MNﾋﾞﾙ6F
TEL:03-5246-9420 FAX:03-5246-9421
E-Mail:sales@j-itecs.co.jp
URL:www.j-itecs.co.jp

●お求め、ご相談は･･･

2007.6